last save
17.01.2019

The reproduction, distribution and utilization of this document as well as the communication of its contents to others without express authorization is prohibited. Offenders will be held liable for the payment of damages. All rights reserved in the event of the grant of a patent, utility model or design.

Toute communication ou reproduction de ce document, toute exploitation ou communication de son contenu sont interdites, sauf autorisation expresse. Tout manquement à cette règle est illicite et expose son auteur au versement de dommages et intérêts.Tous droits réservés pour le cas de la délivrance d'un brevet, d'un modèle d'utilité ou d'un modèle de présentation.

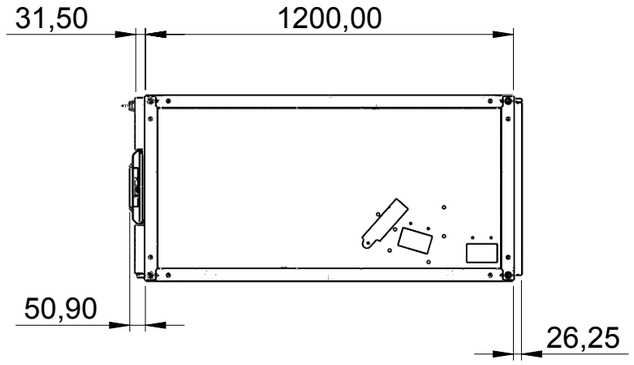

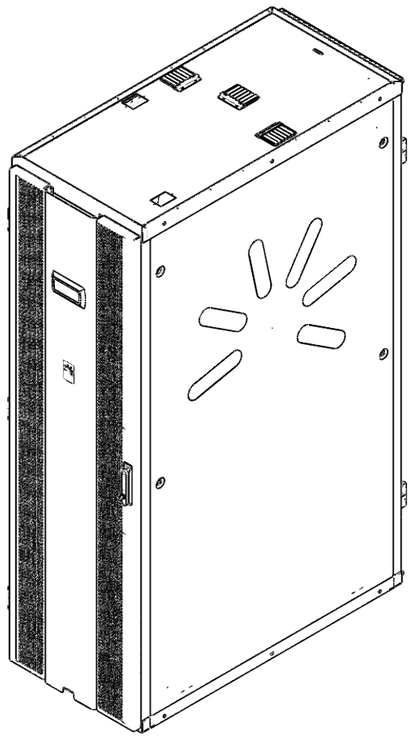

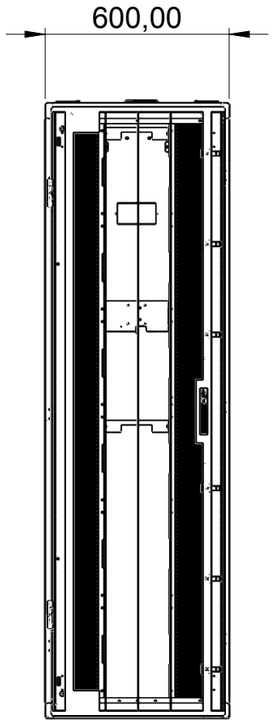

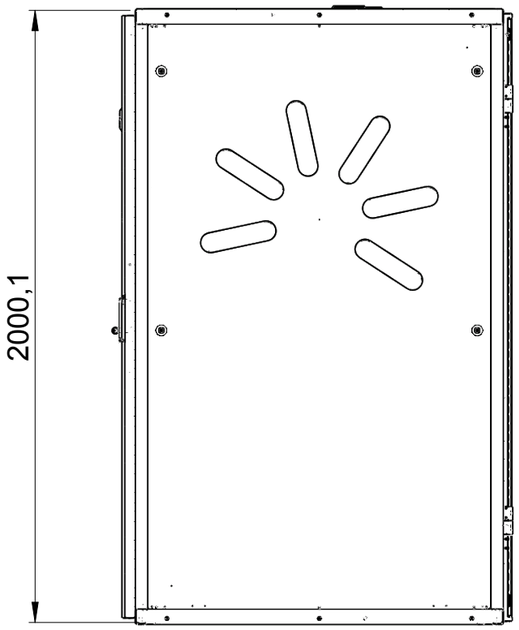

Composé de :
Consisting of:
- 1 x Inrow Cooler 42Ux600x1200 208VAC
1x Inrow Cooler 42Ux600x1200 208VAC
- 1 x Paire de tuyaus de raccordement - 3mx25mm
1 x Pair of hoses - 3mx 25mm
- 1 x Contrôleur cPCO SNMP & Modbus RS485
1 x Controller cPCO SNMP & Modbus RS485
- 1 x Vanne de régulation& moteur 24VAC
1 x Flow control valve & actuator 24VAC

Utilisation initiale / Initial use			Echelle / Scale **1:20**	Surface / Surface . mm²	Volume / Volume . mm³	Masse / Mass . g
Matière / Material **Material <not specified>**						Tolérance générale / General Tolerance ISO 2768-mK
Pièce de base / Basic-part					Epaisseur /Thickness NA	Corresp. Tol. nominal size range / Tolérances Tolerance Limits
Libérer / Approved	17.01.2019	HARTMANN	Désignation	**INROW COOLER 208V 42UX600X1200**		0.5 < X ≤ 3 mm: ±0.1 mm
Norme / Conformity			Tab.variante			3 < X ≤ 6 mm: ±0.1 mm
Vérifier / Checked	17.01.2019	ESCHMANN	Title	**42UX600X1200 INROW COOLER 208V**		6 < X ≤ 30 mm: ±0.2 mm
Dessiner / Drawn	17.01.2019	HARTMANN	Tab.variants			30 < X ≤ 120 mm: ±0.3 mm
						120 < X ≤ 400 mm: ±0.5 mm
						400 < X ≤1000 mm: ±0.8 mm
						1000 < X ≤2000 mm: ±1.2 mm
Index Rev.	ECO-No ECO-No	Date Date	Nom Name	No du plan / Drawing no. **60714-082_BET**	Dimensions en mm / Dimensioning in mm	nVent SCHROFF
A	NA			Taille du tab. / Tab. Range	Page / Sheet **1/1**	
				Modèle 3D / 3D-Model 60714-082_BET		

print
17.01.2019

Std Origin Item:

size A3